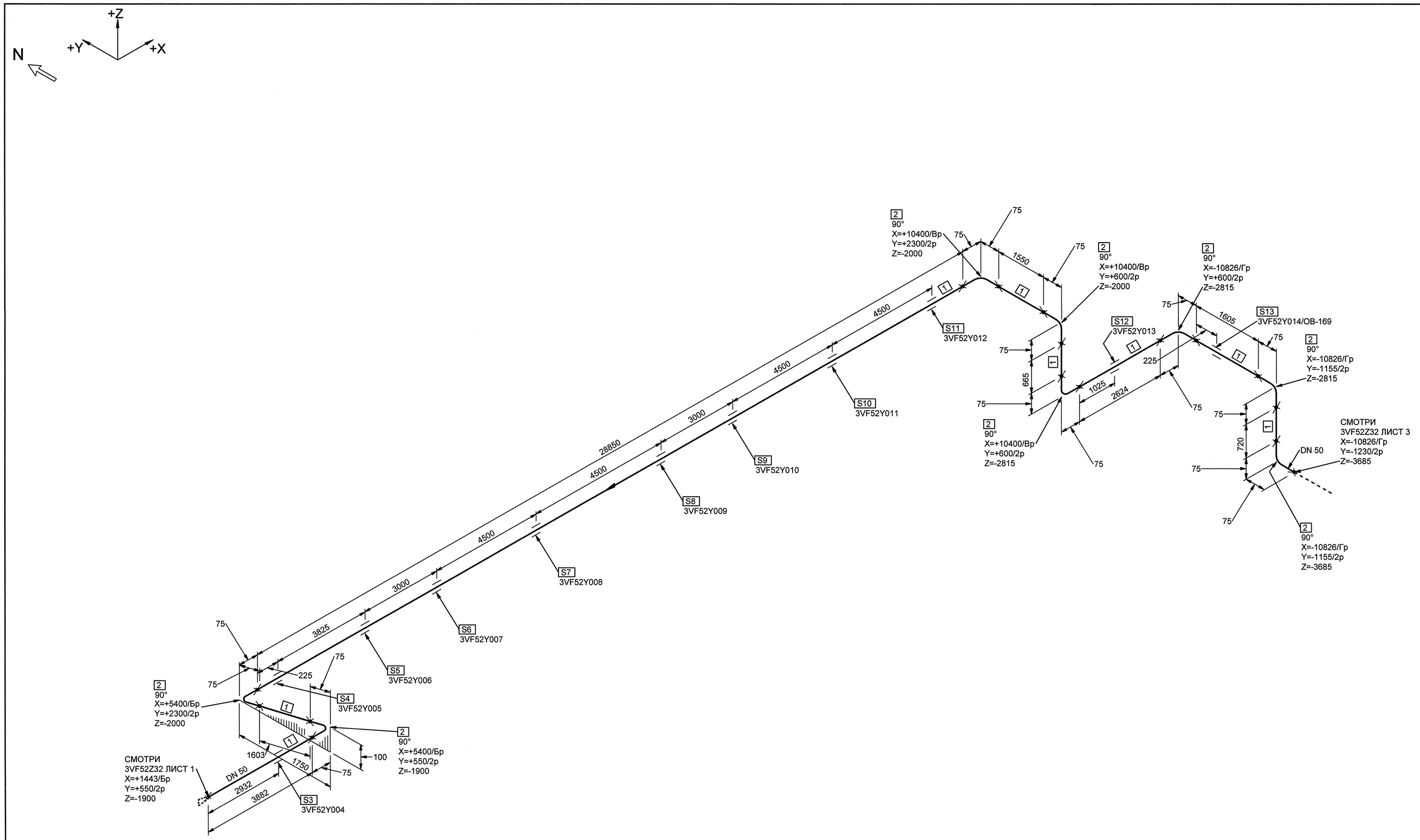

МОНТАЖНЫЕ ЭЛЕМЕНТЫ				
ПОЗ	НАИМЕНОВАНИЕ	КОЛ	МАТЕРИАЛ	МАССА ЕД-ЦЫ, КГ
1	ОСТ 34-42-658-84 ТРУБА 57х3	41.499 М	20ТУ 14-3-190-2004	4.00
2	ОСТ 34 10.699-97 ОТВОД АС 90° 57х3.0	8	20ТУ 14-3-190-2004	0.50
3	3VF52Y004 ОПОРА СКОЛЬЗЯЩАЯ НАПРАВЛЯЮЩАЯ	1		-
4	3VF52Y005 ОПОРА СКОЛЬЗЯЩАЯ	1		-
5	3VF52Y006 ОПОРА СКОЛЬЗЯЩАЯ НАПРАВЛЯЮЩАЯ	1		-
6	3VF52Y007 ОПОРА СКОЛЬЗЯЩАЯ	1		-
7	3VF52Y008 ОПОРА НЕПОДВИЖНАЯ	1		-
8	3VF52Y009 ОПОРА СКОЛЬЗЯЩАЯ	1		-
9	3VF52Y010 ОПОРА СКОЛЬЗЯЩАЯ НАПРАВЛЯЮЩАЯ	1		-
10	3VF52Y011 ОПОРА СКОЛЬЗЯЩАЯ НАПРАВЛЯЮЩАЯ	1		-
11	3VF52Y012 ОПОРА СКОЛЬЗЯЩАЯ	1		-
12	3VF52Y013 ОПОРА СКОЛЬЗЯЩАЯ НАПРАВЛЯЮЩАЯ	1		-
13	3VF52Y014/ОВ-169 ПРОХОДКА НЕПОДВИЖНАЯ	1		-

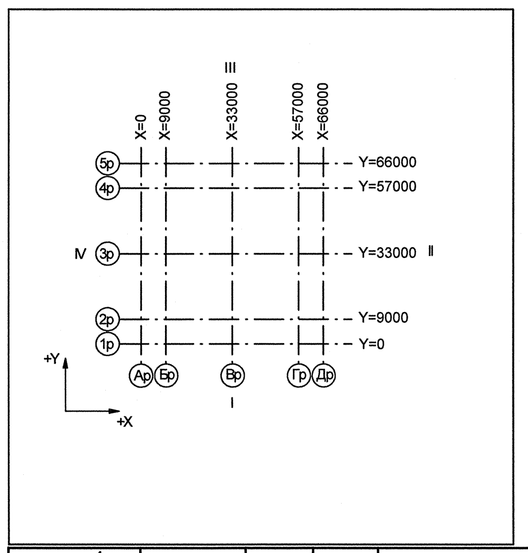

Номер трубопровода - VI
Подведомственность - ПНАЭГ 7-008-89
Классификационное обозначение по НП-001-97 - 3НО
Группа по ПНАЭГ 7-008-89 - С
Класс безопасности по НП-001-97 - 3
Категория сейсмостойкости по НП-031-01 - I
Рабочие параметры: Рр= 0.58 МПа, tр=45°С
Параметры гидроиспытания: Рг=0.87 МПа, t не менее 5°С
Среда- Техническая вода группы А

3TG11ZO1_01		3	DN 100	Z+ 2700 X+ 175 Y- 2775		3TG11WD1/N1				38 3TG11Y01/PT-997				3TG11J01/ТГ-235
Код блока	Трубопроводы проектируемые	Позиция детали	Условный проход	Координаты элементов в здании		Код оборудования/ Номер патрубка	Шов заводской	Шов монтажный	Резьбовое соединение	Позиция опоры Код опоры / код проходки	Направление среды	Переход	Штуцер	Код герметичной проходки/ код проходки

Изм.	Кол.уч.	Лист	№ док.	Подпись	Дата
1	-	Зам.	1199-12	-	-
Инж.1к.		Куланова			07.11
Пров.вед.инж.		Веренцова			07.11
Пров.нач.гр.		Жук			08.11
Н.контр.		Краснояров			08.11

АРХИВНЫЙ ЭКЗЕМПЛЯР

Инв. № подл. R3.00138.1.0.11
Лист 204

R3.VF10.3072.011.02.00.174

Ростовская АЭС Блок 3

Реакторное отделение
Негерметичная часть
Трубопроводы технической воды
группы "А".Обвязка вентустановок

Стадия	Лист	Листов
Р	2	3

Изометрический чертеж
3VF52Z32

ОАО "НИАЭП"
2012

Формат А1

Взам. инв. N
Прил. и дата
Инв. N подл. R3.00138.1.0.11
ДОПОЛНИТЕЛЬНЫЕ ПОДПИСИ
ДОПОЛНИТЕЛЬНЫЕ ПОДПИСИ